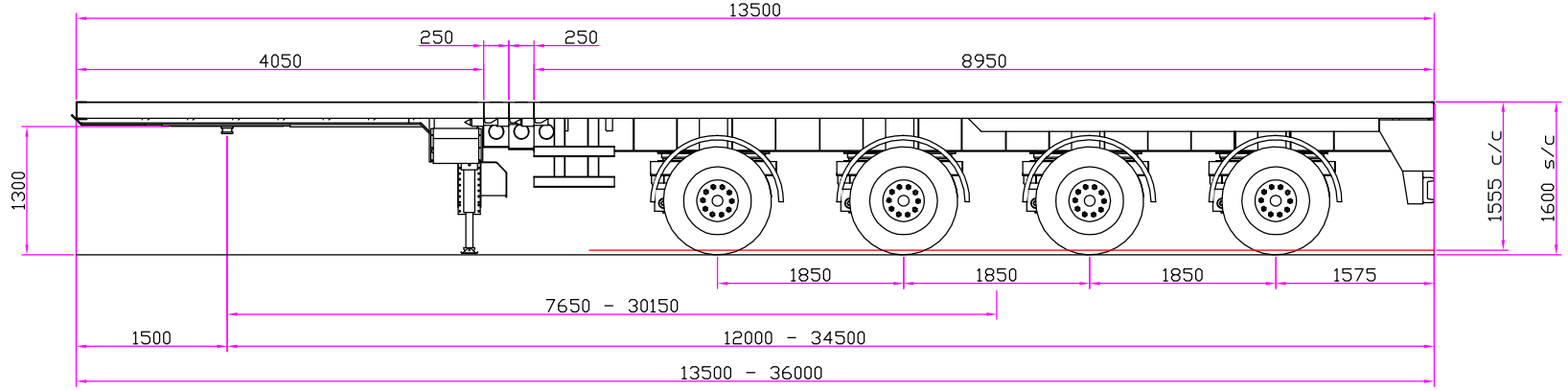

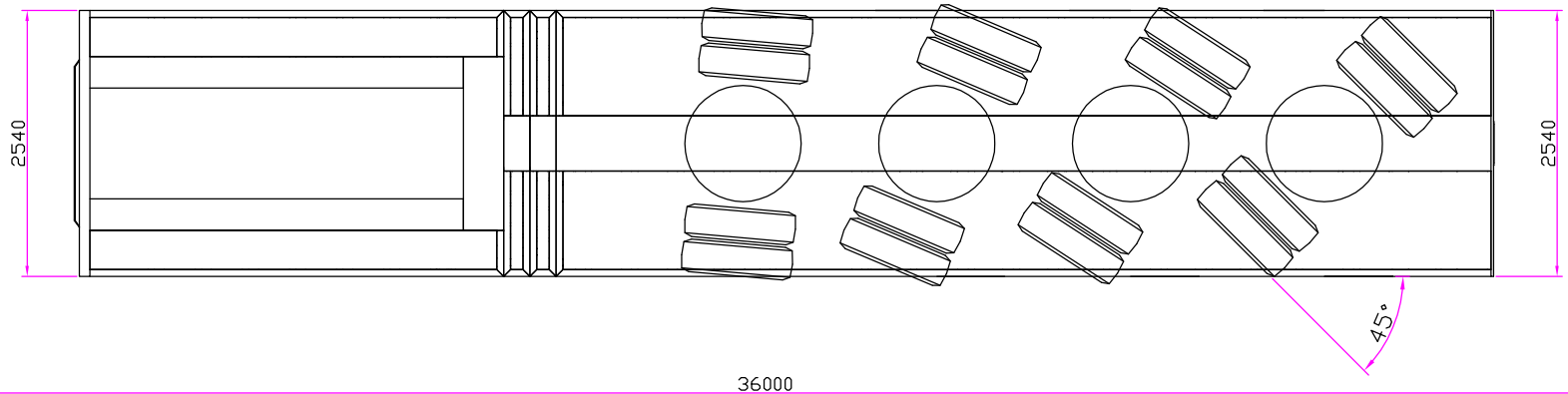

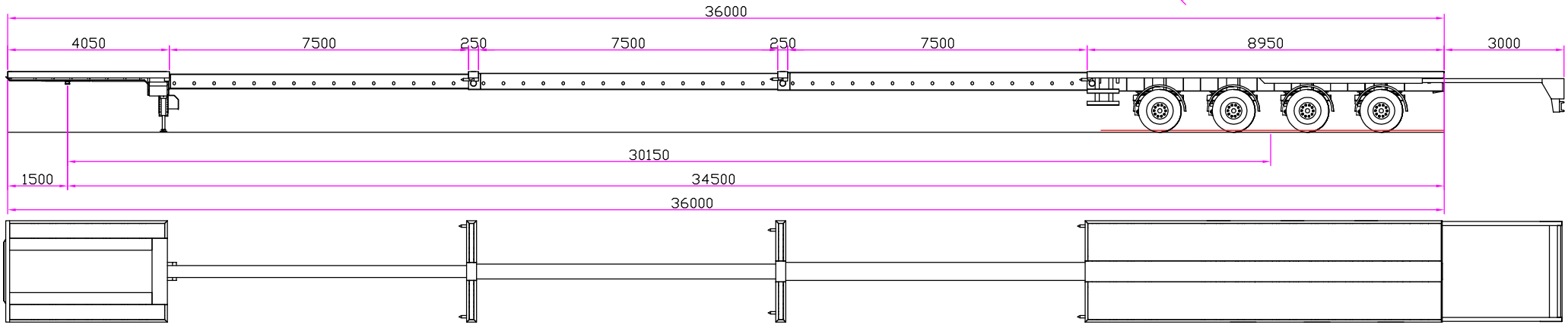

	90 Km / h	80 Km / h	70 Km / h	60 Km / h
PTMA Total:	71.760 Kg	73.000 Kg	74.600 Kg	77.000 Kg
PTMA 5ª Rueda:	25.000 Kg	25.000 Kg	25.000 Kg	25.000 Kg
PTMA Suspensión:	46.760 Kg	48.000 Kg	49.600 Kg	52.000 Kg
PTMA Eje:	11.690 Kg	12.000 Kg	12.400 Kg	13.000 Kg
Tara aprox:	16.500 Kg	16.500 Kg	16.500 Kg	16.500 Kg
Carga útil aprox:	55.260 Kg	56.500 Kg	58.100 Kg	60.500 Kg

INDICE	MODIFICACION				MAQUINA	Nº PROGRAMA
Revisión		FORMATO HOJA		MATERIAL	REFERENCIA	COM00059_1
Fecha	DIBUJADO	DPC		PESO		
11-11-10	Nº PIEZAS POR VEHICULO:			TRATAMIENTO	TOLERANCIA SEGUN ISO 2768-v	
Escala:	Designación:	**PN3ED4**			ROJO	
	Observaciones:					

Este documento es propiedad de SEMIRREMOLQUES ROJO S.L. Queda prohibida su copia o reproducción sin autorización del propietario.