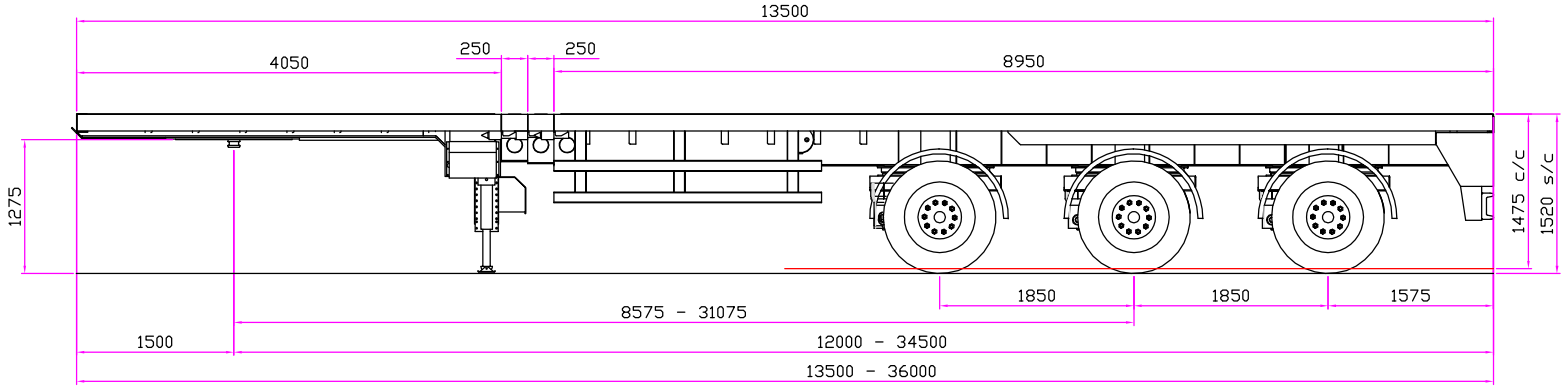

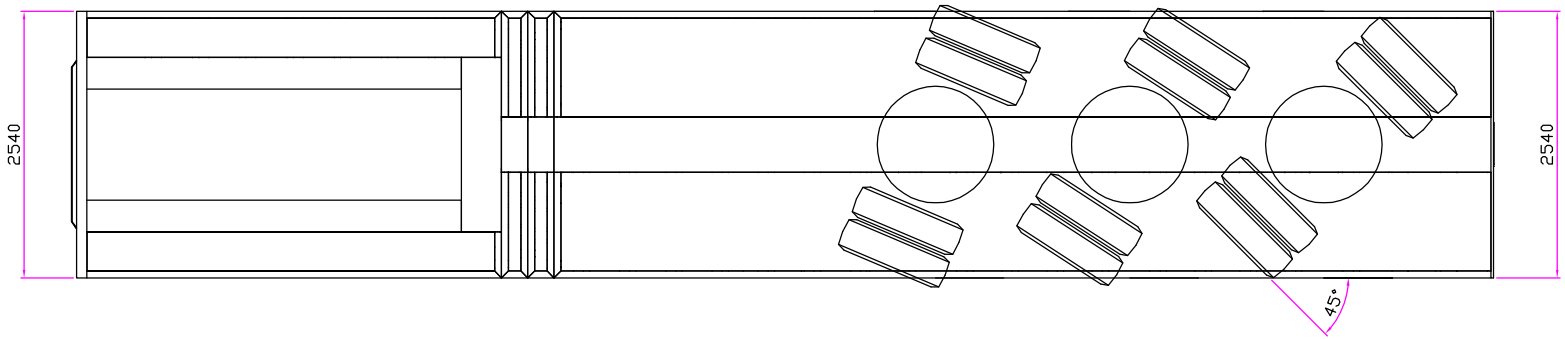

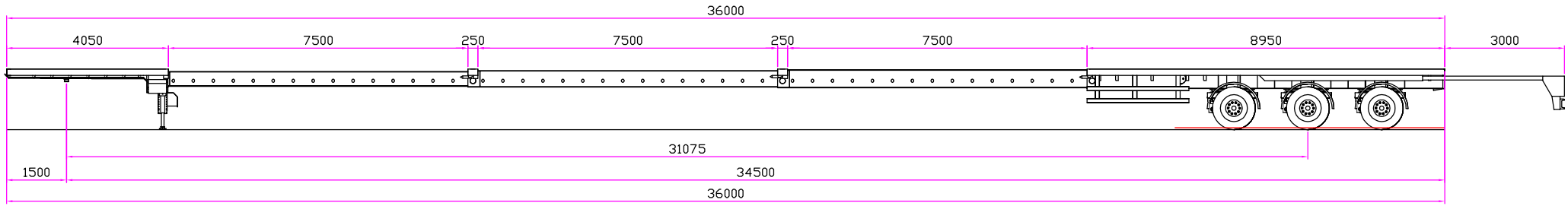

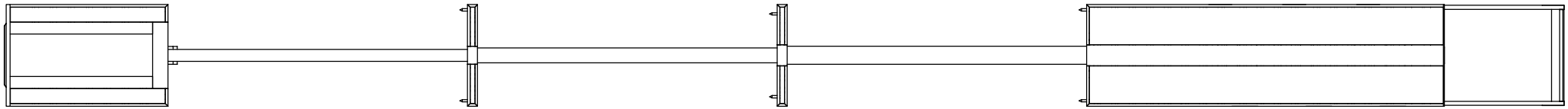

	90 Km / h	80 Km / h	70 Km / h	60 Km / h
PTMA Total:	60.070 Kg	61.000 Kg	62.200 Kg	64.000 Kg
PTMA 5ª Rueda:	25.000 Kg	25.000 Kg	25.000 Kg	25.000 Kg
PTMA Suspensión:	35.070 Kg	36.000 Kg	37.200 Kg	39.000 Kg
PTMA Eje:	11.690 Kg	12.000 Kg	12.400 Kg	13.000 Kg
Tara aprox:	13.600 Kg	13.600 Kg	13.600 Kg	13.600 Kg
Carga útil aprox:	46.470 Kg	47.400 Kg	48.600 Kg	50.400 Kg

INDICE	MODIFICACION				MAQUINA	Nº PROGRAMA
Revisión		FORMATO HOJA		MATERIAL	REFERENCIA	COM00008_2
Fecha	DIBUJADO	DPC		PESO		
11-11-10	Nº PIEZAS POR VEHICULO:			TRATAMIENTO	TOLERANCIA SEGUN ISO 2768-v	
Escala:	Designación: **PN3ED3**				ROJO	
	Observaciones:					

Este documento es propiedad de SEMIRREMOLQUES ROJO S.L. Queda prohibida su copia o reproducción sin autorización del propietario.