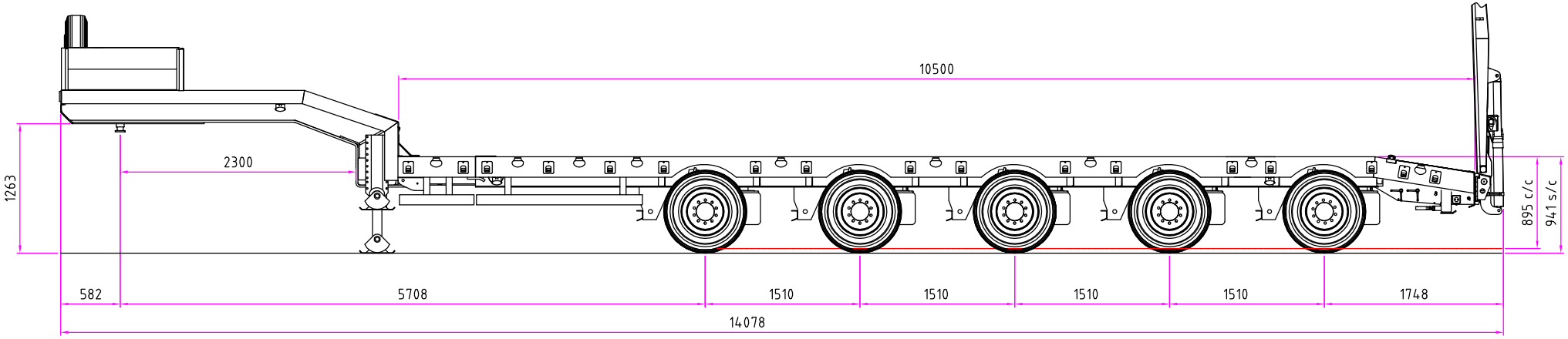

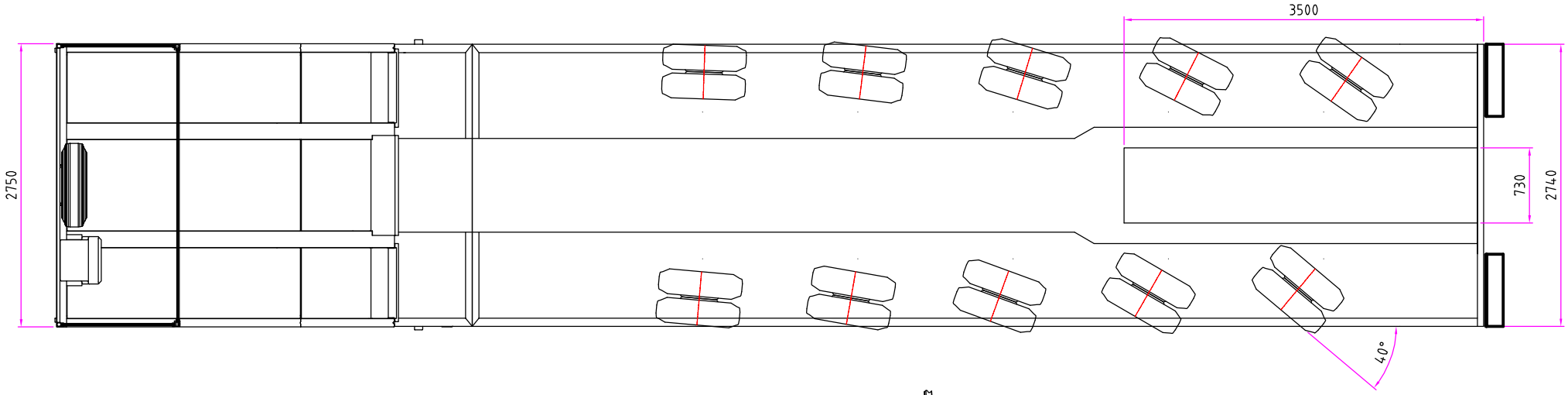

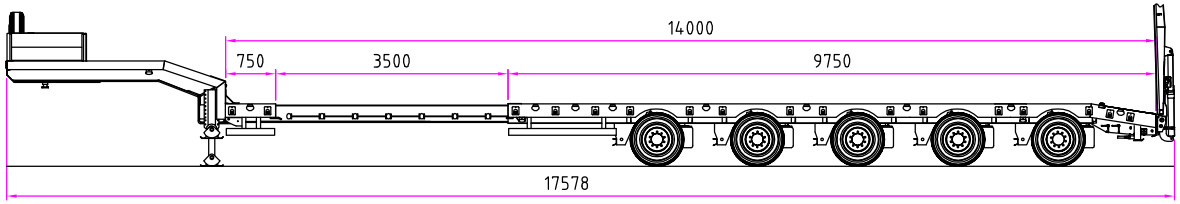

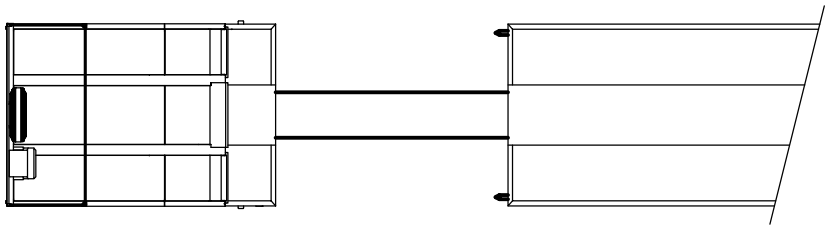

	Tractora 6x4		Tractora 8x4	
	>40 - 70 Km / h	40 Km / h	>40 - 70 Km / h	40 Km / h
PTMA Total:	85.000 Kg	90.000 Kg	95.000 Kg	100.000 Kg
PTMA 5ª Rueda:	25.000 Kg	25.000 Kg	35.000 Kg	35.000 Kg
PTMA Suspensión:	60.000 Kg	65.000 Kg	60.000 Kg	65.000 Kg
PTMA Eje:	12.000 Kg	13.000 Kg	12.000 Kg	13.000 Kg
Tara aprox:	15.500 Kg	15.500 Kg	15.500 Kg	15.500 Kg
Carga útil aprox:	69.500 Kg	74.500 Kg	79.500 Kg	84.500 Kg

INDICE	MODIFICACION					MAQUINA	Nº PROGRAMA
Revisión		FORMATO HOJA		MATERIAL		REFERENCIA	COM00010_1
Fecha	DIBUJADO	DPC		PESO			
15-03-11	Nº PIEZAS POR VEHICULO:			TRATAMIENTO		TOLERANCIA SEGUN ISO 2768-v	
Escala:	Designación:	**GPE5**				ROJO	
	Observaciones:	**2750 - 10500 - E3500**					

Este documento es propiedad de SEMIRREMOLQUES ROJO S.L. Queda prohibida su copia o reproducción sin autorización del propietario.